D Makina A.Ş.
DONDURMA MAKİNELERİ
PROFESYONEL ÇÖZÜMLER
SERİN LEZZETLER

Triomaxx

MODEL: **DM 16 x 3**
SOĞUTMA: **HAVA**



ÖN GÖRÜNÜŞ

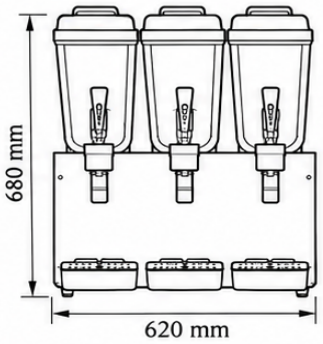

YAN GÖRÜNÜŞ

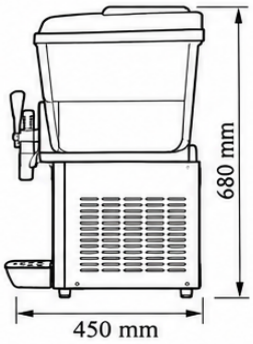

ARKA GÖRÜNÜŞ

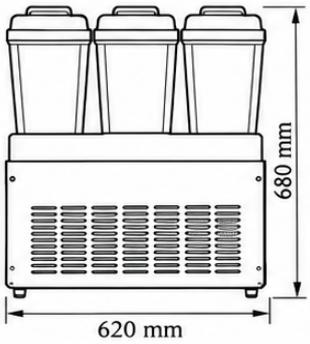

TEKNİK ÖZELLİKLER

Model	DM 16 x 3
Kapasite	3 x 16 L
Toplam Kapasite	48 L
Voltaj	1 Ph - 220/240 V
Frekans	50 Hz
Net Ağırlık	36 kg
Makine Ölçüleri (U x G x Y)	450 x 620 x 680 mm
Kapalı Kasa Ölçüleri (U x G x Y)	505 x 690 x 750 mm

Güç: 330 W | Brüt ağırlık: 40 kg | Soğutucu gaz: R290