D Makina A.Ş.
DONDURMA MAKİNELERİ
PROFESYONEL ÇÖZÜMLER
SERİN LEZZETLER

BUBBLE WAFFLE MAKİNESİ
ÇEVİRMELİ

MODEL: **A2**

PİŞİRME YÜZEYİ: **GÜÇLENDİRİLMİŞ TEFLON KAPLAMA**





ÖN GÖRÜNÜŞ

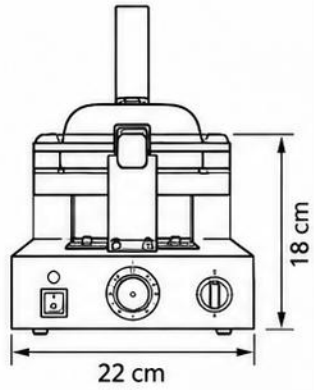

YAN GÖRÜNÜŞ

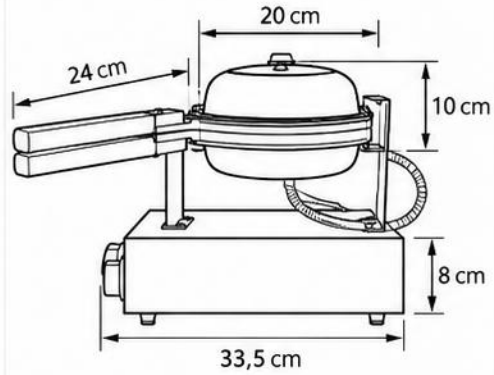

ÜST GÖRÜNÜŞ

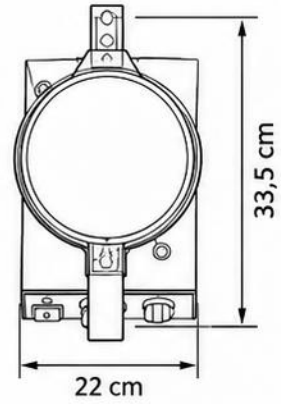

TEKNİK ÖZELLİKLER	
Marka	MJ
Model	A2
Makine Tipi	Çevirmeli Bubble Waffle Makinesi
Kalıp Kapasitesi	Tekli
Kalıp Şekli	Yuvarlak
Pişirme Yüzeyi	Güçlendirilmiş Teflon Kaplama
Sıcaklık Aralığı	50 – 250 °C
Elektrik Beslemesi	220 V
Güç	1,4 kW
Net Ağırlık	5 kg

ÖLÇÜLER	
Ürün Ölçüsü (U x G x Y)	33,5 x 22 x 18 cm
Ambalaj Ölçüsü (U x G x Y)	
Net Ağırlık	5 kg
Brüt Ağırlık	
Kapalı Kasa Ölçüleri	